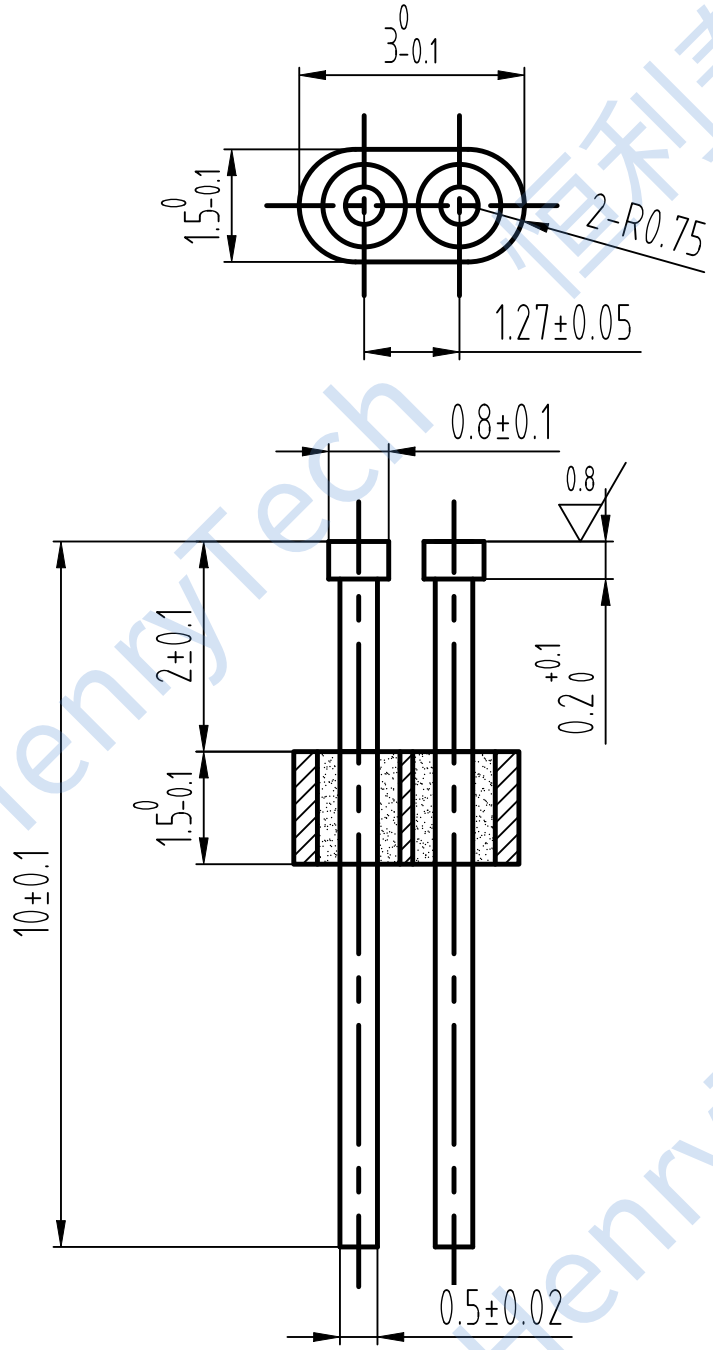

技术要求：

1. 绝缘电阻：≥5000MΩ@500V
2. 介电耐压：≥300V
3. 密封漏率：≤1.013x10^{-3}Pa · cm^{3} /S
4. 使用寿命：≥500次
5. 温度范围：-65℃~+155℃
6. 镀层厚度：≥1.27μm软金

借通用件登记						
描 图						
校 描						
旧底图总号						
签 字						
日 期	标记	处数	更改文件号	签 字	日期	
	设计	M	标准化		图样标记	重量	比例
	审核					
	工艺		日期		共 页	第 页

装配图

HN-LP2-0.5-1.27(10-2)-T0.8

成都恒利泰科技有限公司

成都恒利泰科技有限公司
Chengdu HenryTech Technology co., Ltd

恒利泰 HenryTech