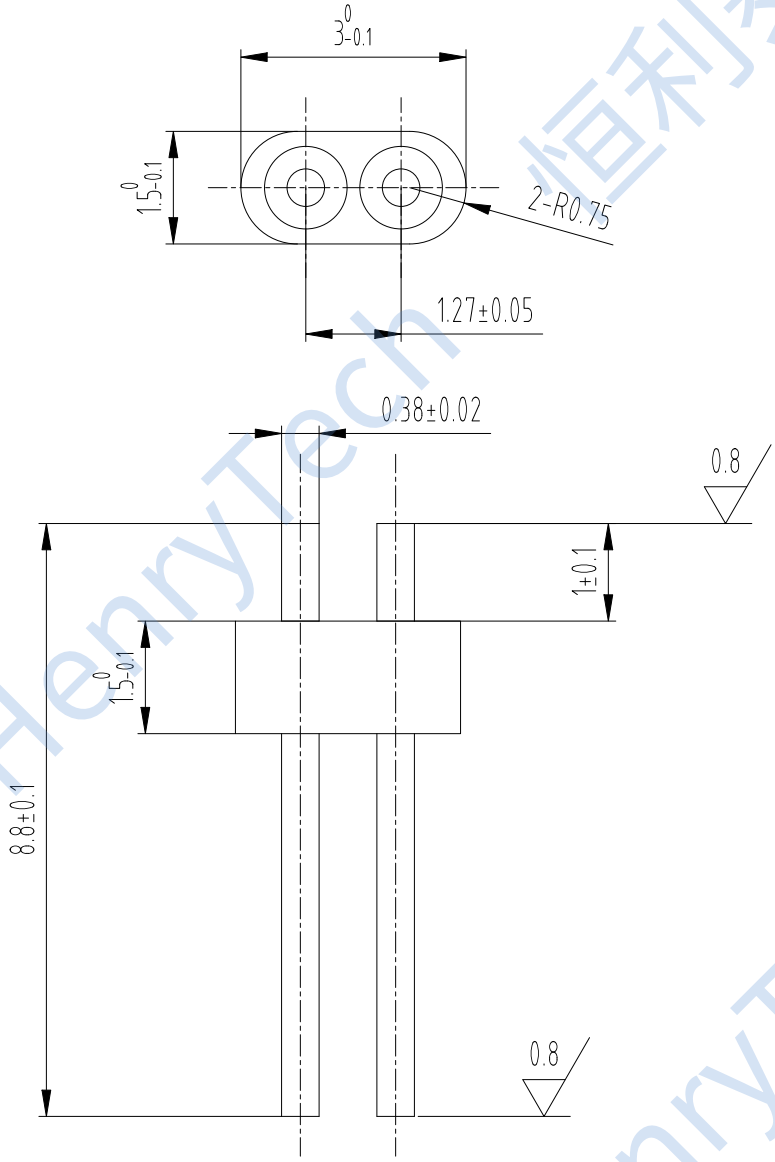

技术要求：

1. 绝缘电阻：≥5000MΩ@500V
2. 介电耐压：≥300V
3. 密封漏率：≤1.013x10^{-3}Pa · cm^3/S
4. 使用寿命：≥500次
5. 温度范围：-65°C~+155°C
6. 镀层厚度：≥0.5μm软金

借通用件登记					装配图	HN-LP2-0.38-1.27(8.8-1)
描 图						成都恒利泰科技有限公司
校 描						
旧底图总号						
签 字	标记	处数	更改文件号	签 字	日期	
日 期	设 计	M	标准化		图样标记	重量 / 比例
	审 核					10:1
	工 艺		日 期		共 页	第 页

成都恒利泰科技有限公司
Chengdu HenryTech Technology co., Ltd

恒利泰 HenryTech