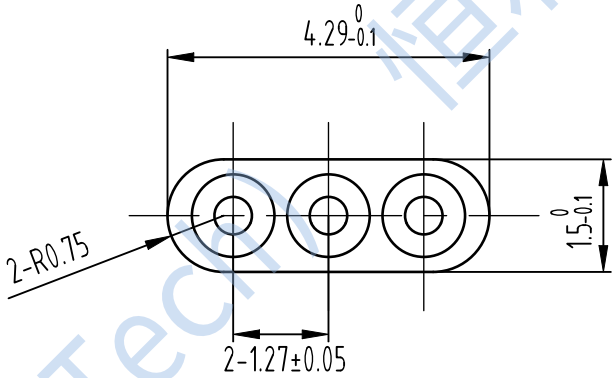

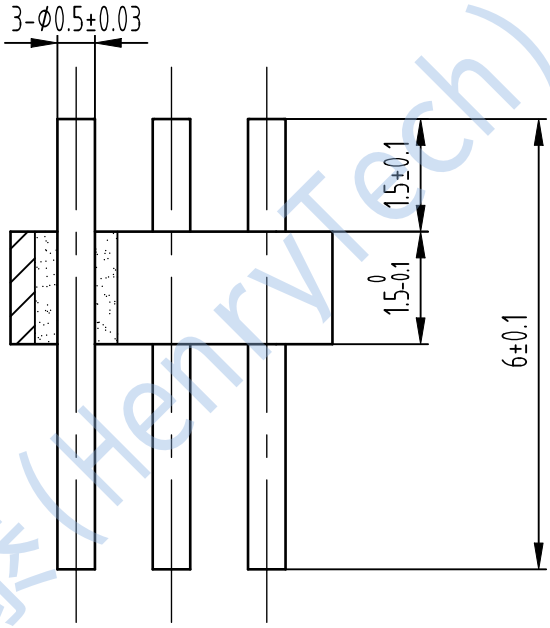

技术要求：

1. 绝缘电阻：≥5000MΩ@500V
2. 介电耐压：≥300V
3. 密封漏率：≤1.013x10^{-3}Pa · cm^{3} /S
4. 使用寿命：≥500次
5. 温度范围：-65℃~+155℃
6. 镀层厚度：≥1.27μm软金

借通用件登记					装配图		HN-LP3-0.5-1.27(6-1.5)M
描 图							
校 描							成都恒利泰科技有限公司
旧底图总号							
签 字	标记	处数	更改文件号	签 字	日期		
日 期	设 计		标准化		图样标记	重量	比例
	审 核						1:1
	工 艺		日 期		共 页	第 页	成都恒利泰科技有限公司 Chengdu HenryTech Technology co., Ltd

恒利泰(HenryTech)