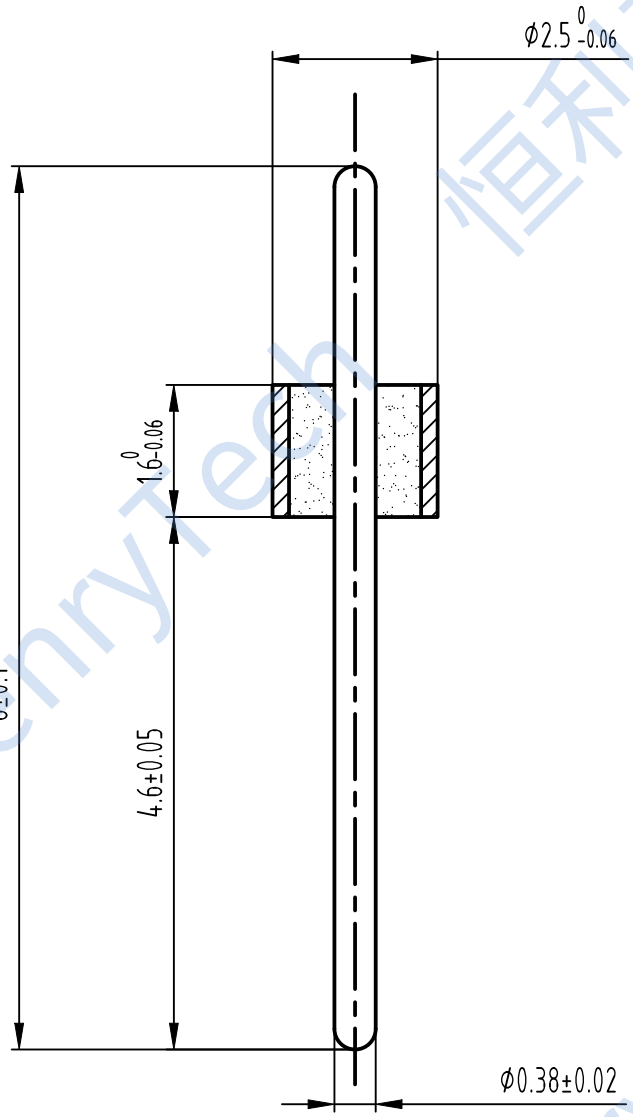


技术要求：

1. 特性阻抗：50Ω
2. 频率范围：DC～40GHz
3. 驻波比　：≤1.25
4. 插入损耗：≤0.2dB
5. 绝缘电阻：≥5000MHz@500V
6. 介电耐压：≥300V
7. 使用寿命：≥500次
8. 密封漏率：≤1.013x10$^{-3}$Pa · cm$^{3}$/S
9. 温度范围：-65℃～+155℃
10. 镀层厚度：≥1.27μm软金

| | |
|---|---|
| 借通用件登记 | |
| 描　图 | |
| 校　描 | |
| 旧底图总号 | |
| 签　字 | |
| 日　期 | |

| 标记 | 处数 | 更改文件号 | 签字 | 日期 |
|---|---|---|---|---|
| | | | | |

| | | | |
|---|---|---|---|
| 设计 | M | 标准化 | |
| 审核 | | | |
| 工艺 | | 日期 | |

装配图

| 图样标记 | 重量 | 比例 |
|---|---|---|
| | | |
| 共　页 | 第　页 | |

HN-RF2516-0.38(8-4.6)MR

成都恒利泰科技有限公司

成都恒利泰科技有限公司
Chengdu HenryTech Technology co., Ltd

恒利泰 HenryTech