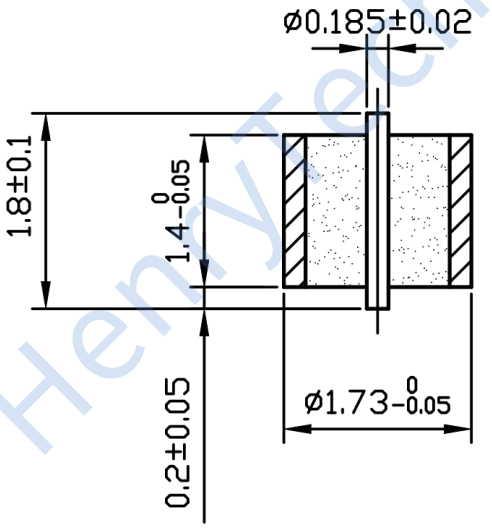

技术要求：

1. 特性阻抗：50Ω
2. 频率范围：DC～67GHz
3. 驻波比　：≤1.4
4. 插入损耗：≤0.2dB
5. 绝缘电阻：≥5000MHz@500V
6. 介电耐压：≥300V
7. 使用寿命：≥500次
8. 密封漏率：≤1.013x10^{-3}Pa · cm^{3} /S
9. 温度范围：-65℃～+155℃
10. 镀层厚度：≥0.5μm软金

借通用件登记							
描　图							
校　描							
旧底图总号							
签　字	标记	处数	更改文件号	签字	日期	装配图	HN-RF173140-0.185(1.8-0.2)
日　期	设计	M。	标准化		图样标记	重量	比例
	审核						11:1
	工艺		日期		共　页	第　页	成都恒利泰科技有限公司 Chengdu HenryTech Technology co., Ltd

恒利泰 HenryTech