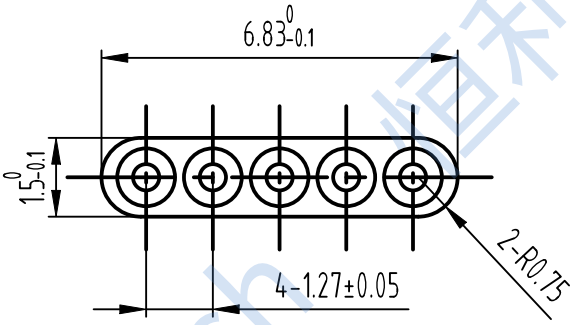

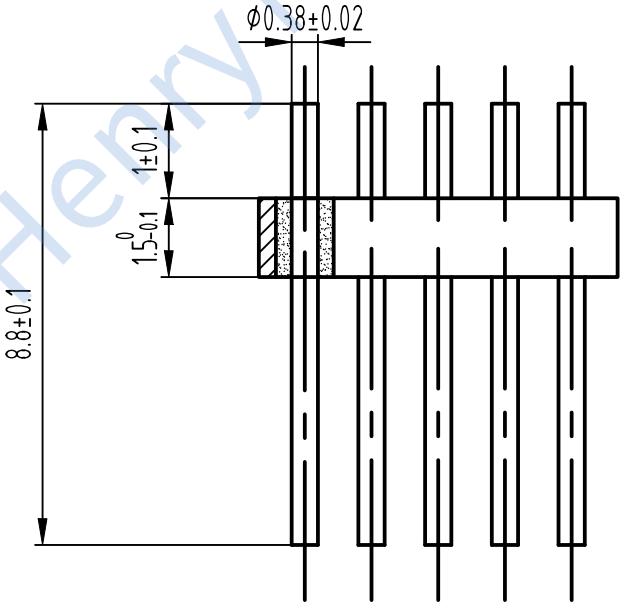

技术要求：

1. 绝缘电阻：≥5000MΩ@500V
2. 介电耐压：≥300V
3. 密封漏率：≤1.013x10^{-3}Pa · cm^{3}/S
4. 使用寿命：≥500次
5. 温度范围：-65°C~+155°C
6. 镀层厚度：≥0.5μm软金

借通用件登记					
描 图					
校 描					
旧底图总号					
签 字					
日 期	标记	处数	更改文件号	签 字	日期
	设 计		标准化		
	审 核				
	工 艺		日 期		

装配图				HN-LP5-0.38-1.27(8.8-1)
				成都恒利泰科技有限公司
图样标记		重量	比例	成都恒利泰科技有限公司 Chengdu HenryTech Technology co., Ltd
			7:1	
共 页		第 页		

恒利泰 HenryTech