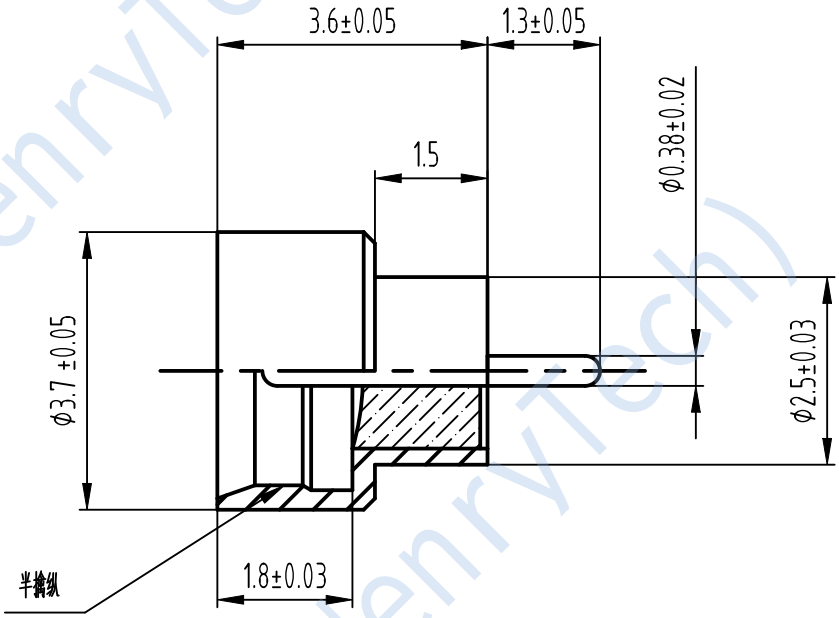

技术要求：
1.特性阻抗：50Ω
2.频率范围：DC～40GHz
3.驻波比　：≤1.2
4.插入损耗：≤0.2dB
5.绝缘电阻：≥5000MHz@500V
6.介电耐压：≥300V
7.使用寿命：≥500次
8.密封漏率：≤1.013x10^{-3}Pa · cm^{3}/S
9.温度范围：-65℃～+155℃
10.镀层厚度：≥1.0μm硬金

借通用件登记							
描　图							
校　描							
旧底图总号							
签　字	标记	处数	更改文件号	签字	日期	组合壳体	HN-SMP373613-L
日　期	设计	M。	标准化		图样标记	重量	比例
	审核						1:1
	工艺		日期		共　页	第　页	成都恒利泰科技有限公司 Chengdu HenryTech Technology co., Ltd

恒利泰(HenryTech)