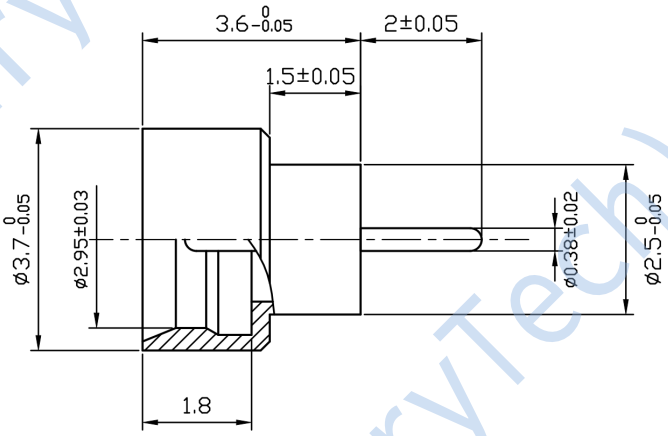

技术要求：

1. 特性阻抗 ：50Ω
2. 频率范围 ：DC～40GHz
3. 驻波比 ：≤1.2
4. 插入损耗 ：≤0.2dB
5. 绝缘电阻 ：≥5000MHz@500V
6. 介电耐压 ：≥300V
7. 使用寿命 ：≥500次
8. 密封漏率 ：≤1.013x10^{-3}Pa · cm^{3}/S
9. 温度范围 ：-65℃～+155℃
10. 镀层厚度：≥1.27μm硬金

借通用件登记							
描 图							
校 描							
旧底图总号							
签 字							
日 期	标记	处数	更改文件号	签字	日期		
	设计	M。	标准化		图样标记	重量	比例
	审核						
	工艺		日期		共 页	第 页	

组合壳体

HN-SMP373620-F

成都恒利泰科技有限公司

成都恒利泰科技有限公司
Chengdu HenryTech Technology co., Ltd

恒利泰(HenryTech)