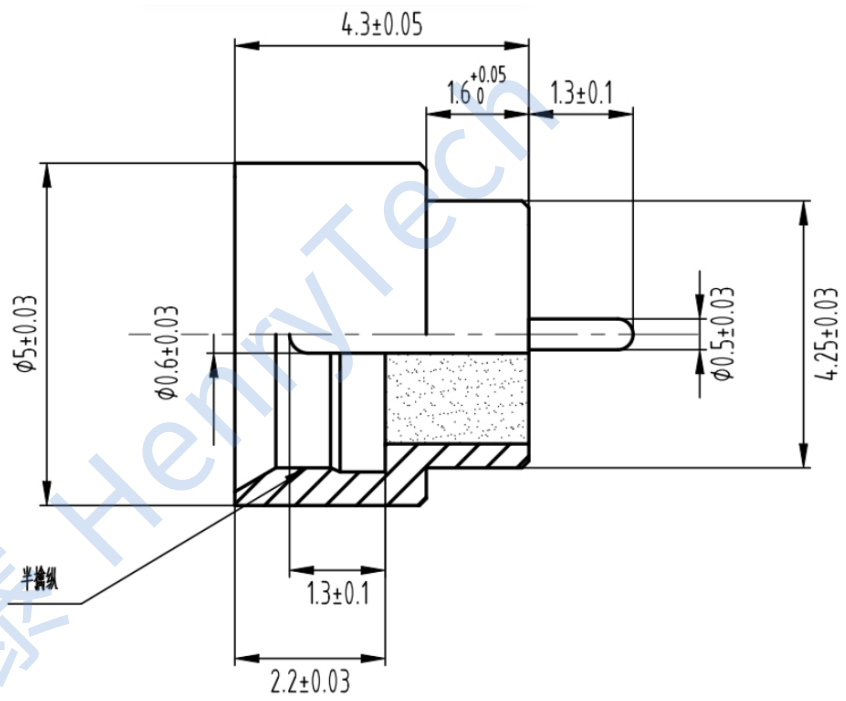

技术要求：

1. 特性阻抗：50Ω
2. 频率范围：DC～26.5GHz
3. 驻波比 ：≤1.2
4. 插入损耗：≤0.2dB
5. 绝缘电阻：≥5000MHz@500V
6. 介电耐压：≥300V
7. 使用寿命：≥500次
8. 密封漏率：≤1.013x10^{-3}Pa · cm^{3} /S
9. 温度范围：-65℃～+155℃
10. 镀层厚度：≥1.0μm硬金

借通用件登记							
描 图							
校 描							
旧底图总号							
签 字	标记	处数	更改文件号	签 字	日期	装配图	HN-SMP504313-L
日 期	设计	M.	标准化		图样标记	重量	比例
	审核						成都恒利泰科技有限公司
	工艺		日期		共 页	第 页	成都恒利泰科技有限公司 Chengdu HenryTech Technology co., Ltd

恒利泰 HenryTech