修订	变更描述	变更单号	签名	日期

序号	零件名	材质	涂覆	数量	备注
4	压 接 管	HPb59-1	镍	1	
3	外 壳	HPb59-1	镍		
2	绝 缘 体	PTFE			
1	插 孔	HPb59-1	金	1	

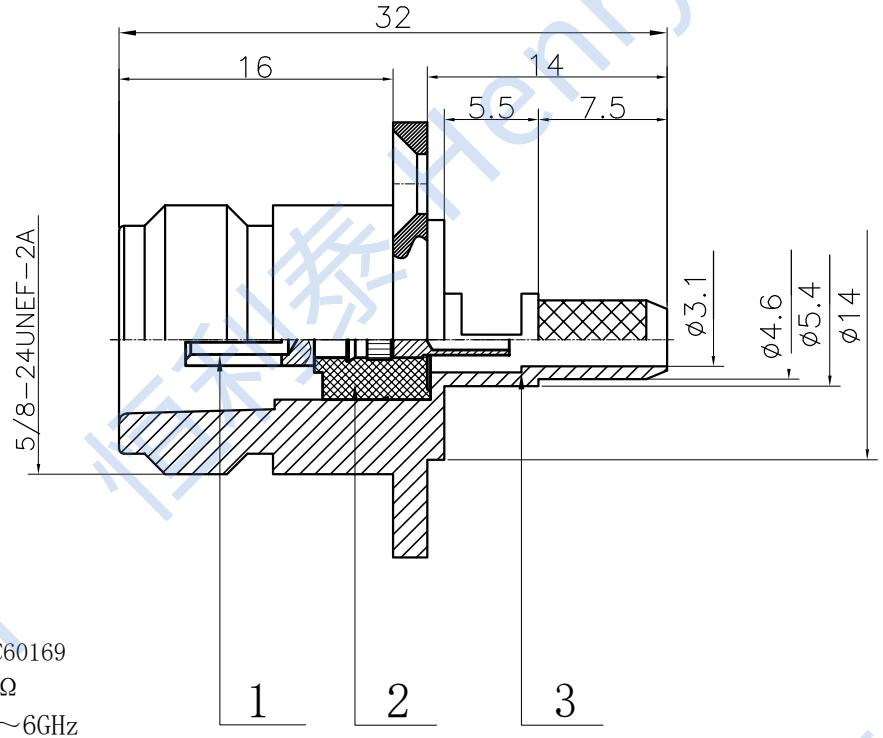

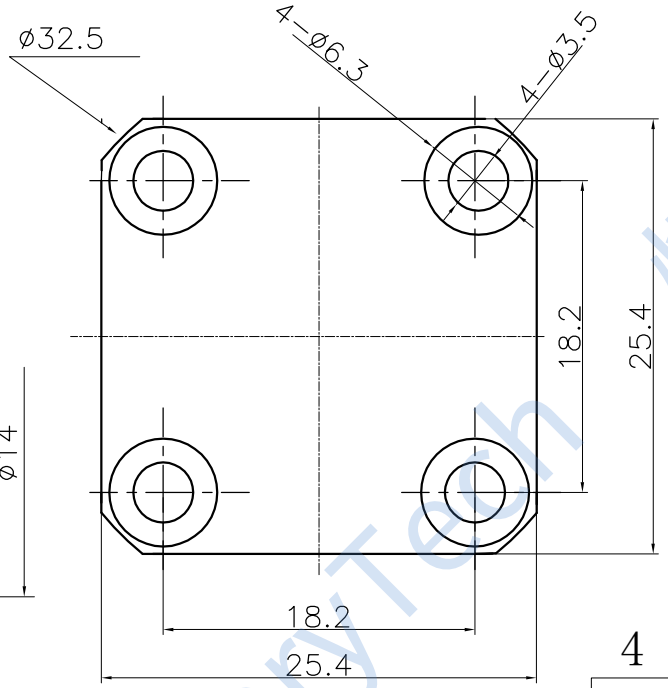

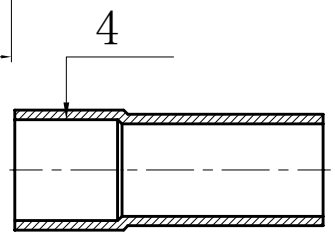

技术要求

1、执行标准：IEC60169
2、特性阻抗：50Ω
3、频率范围：0 ～6GHz
4、绝缘电阻：≥5000MΩ
5、介质耐压：1500V(AC 有效值)
6、内导体分离力：≥0.56 N
7、轴向保持力：≥ 26.7 N
8、机械寿命:≥ 500 次
9、温度范围：-40℃～125℃
10、接触电阻：外导体间<0.2mΩ，内导体间<1mΩ
11、产品按照RoHS2.0标准要求

制图		版次	比例
审核		投 影	
批准			

未标注公差的，以下列公差表为准

1. X.X±0.2
2. X.XX±0.1
3. 角度±1°
4. 去除锐边最大0.1
5. 表面粗糙度Ra3.2
6. 倒角C0.15MAX

＊ 为重点尺寸　　单位 mm

型号规格　HL2-N-C-KF3

品名　N型直式法兰母头插座

成都恒利泰科技有限公司
Chengdu HenryTech Technology co., Ltd

恒利泰 HenryTech