修订	变更描述	变更单号	签名	日期

序号	零件名称	材 质	涂 覆	数量	备 注
6	内齿垫片	HPb59-1	银	1	
5	螺 母	HPb59-1	镍	1	
4	外 壳	HPb59-1	镍	1	
3	绝 缘 体	PTFE		1	
2	绝 缘 体	PTFE		1	
1	插 针	HPb59-1	金	1	

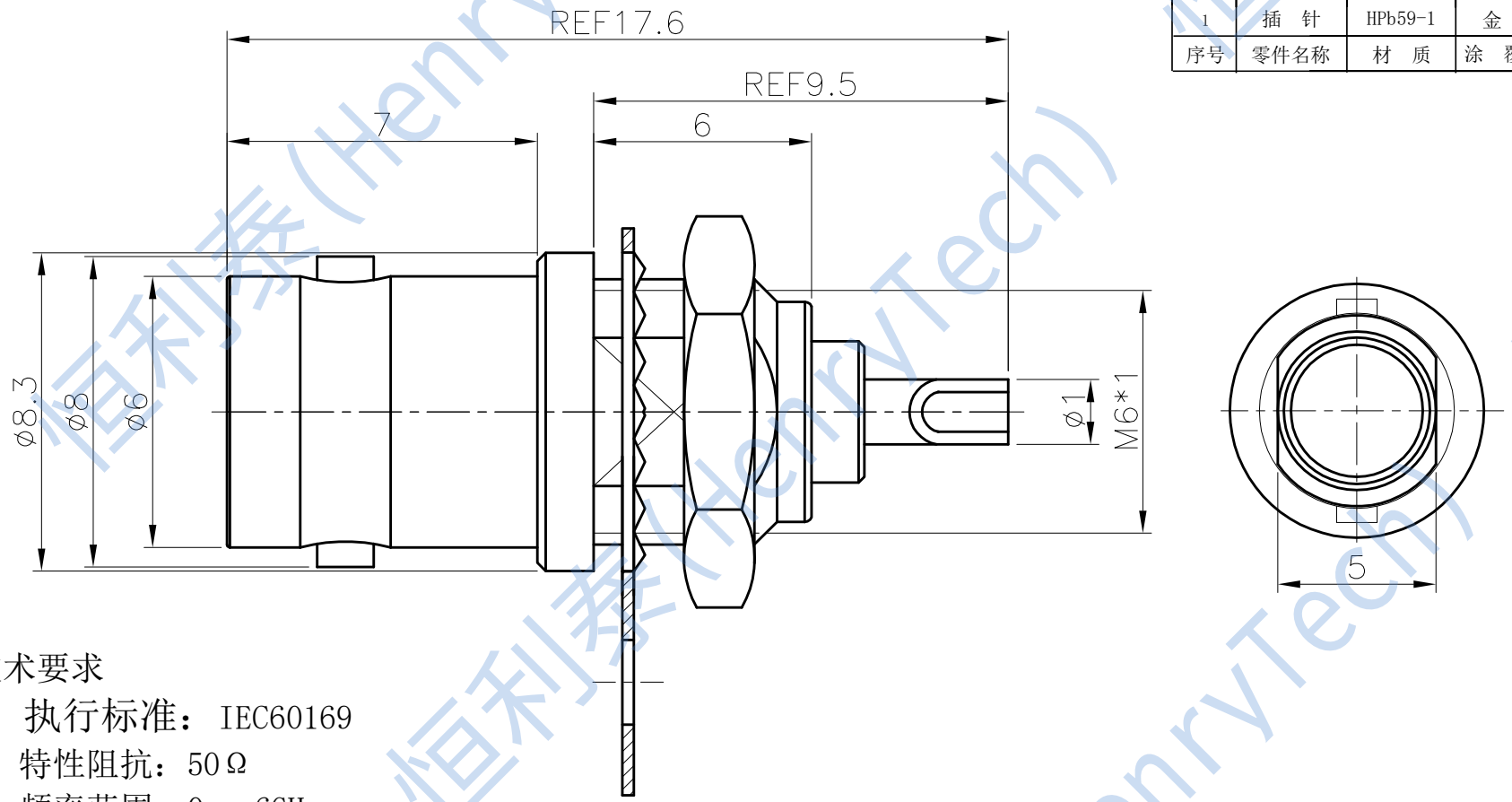

技术要求

1、执行标准：IEC60169
2、特性阻抗：50Ω
3、频率范围：0 ～6GHz
4、绝缘电阻：≥5000MΩ
5、介质耐压：1000V(AC 有效值)
6、机械寿命:≥ 500 次
7、温度范围：-45℃～125℃

制图		版次	比例
审核		投 影	
批准		未标注公差的，以下列公差表为准	

1. X.X±0.1
2. X.XX±0.05
3. 角度±1°
4. 去除锐边最大0.1
5. 表面粗糙度Ra3.2
6. 倒角C0.15MAX

＊ 为重点尺寸　　单位 mm

型号规格　HL2-MINI-BNC-50KY

品名　MINI BNC型直式母头插座

成都恒利泰科技有限公司
Chengdu HenryTech Technology co., Ltd

恒利泰(HenryTech)